Datenformat: 154 x 216 mm | Endformat (gestanzt): 148 x 210 mm

Bitte beachten Sie unbedingt unsere Hinweise zur Veredelung und der Druckdatenerstellung*:
Please be sure to note our comments on the branding and instructions for creating print data*:

www.druckdaten.net/information

* Die Einhaltung der Vorgaben ermöglicht eine fehlerlose und zügige Produktion. Nach erfolgter Druckfreigabe gelten die Hinweise als zur Kenntnis genommen und wir haften insbesondere nicht für eventuelle inhaltliche Druckfehler.

* Compliance with the specifications enables correct and rapid production. After approval for printing, the instructions are deemed to have been taken note of and we are especially not liable for any printing errors in content.

Datenformat: 154 x 111 mm | Endformat (gestanzt): 148 x 105 mm

Bitte beachten Sie unbedingt unsere Hinweise zur Veredelung und der Druckdatenerstellung*:
Please be sure to note our comments on the branding and instructions for creating print data*:

www.druckdaten.net/information

* Die Einhaltung der Vorgaben ermöglicht eine fehlerlose und zügige Produktion. Nach erfolgter Druckfreigabe gelten die Hinweise als zur Kenntnis genommen und wir haften insbesondere nicht für eventuelle inhaltliche Druckfehler.

* Compliance with the specifications enables correct and rapid production. After approval for printing, the instructions are deemed to have been taken note of and we are especially not liable for any printing errors in content.

KORREKTURABZUG RX2113

Bitte beachten Sie unbedingt unsere Hinweise zur Veredelung und der Druckdatenerstellung*:
Please be sure to note our comments on the branding and instructions for creating print data*:
www.druckdaten.net/information

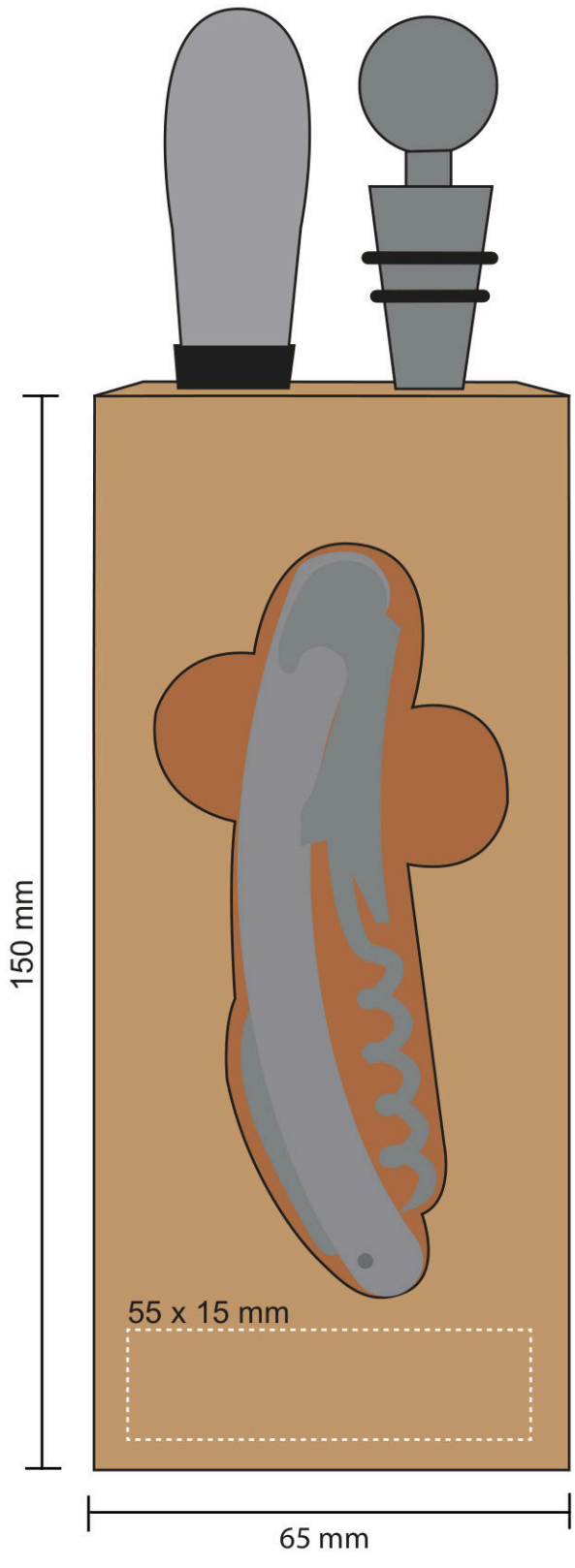

Abbildung ca. 1:1

Logogröße:

* Die Einhaltung der Vorgaben ermöglicht eine fehlerlose und zügige Produktion. Nach erfolgter Druckfreigabe gelten die Hinweise als zur Kenntnis genommen und wir haften insbesondere nicht für eventuelle inhaltliche Druckfehler.

* Compliance with the specifications enables correct and rapid production. After approval for printing, the instructions are deemed to have been taken note of and we are especially not liable for any printing errors in content.

KORREKTURABZUG RX2113

Bitte beachten Sie unbedingt unsere Hinweise zur Veredelung und der Druckdatenerstellung*:
Please be sure to note our comments on the branding and instructions for creating print data*:
www.druckdaten.net/information

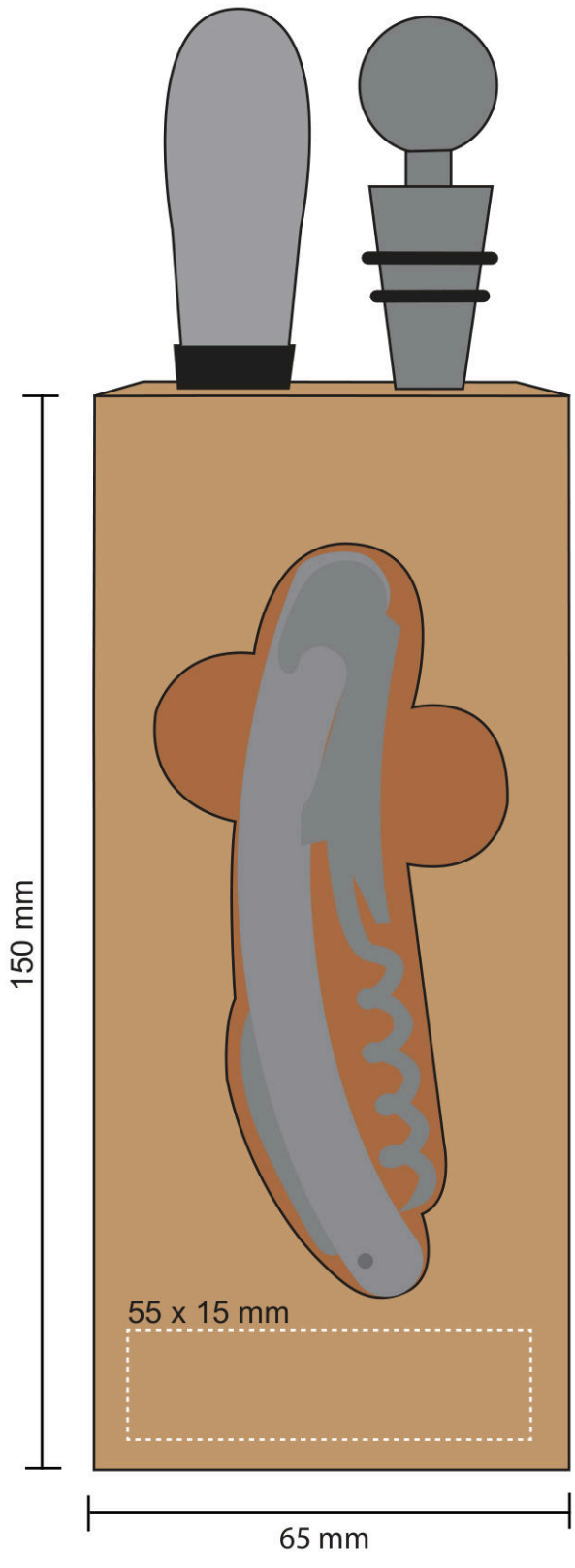

Abbildung ca. 1:1

Logogröße:

* Die Einhaltung der Vorgaben ermöglicht eine fehlerlose und zügige Produktion.
* **Mindestlinienstärke:** Freistehende Elemente, Schriften und Linien müssen mindestens 0,6 mm stark sein. Innerhalb geschlossener Farbflächen gelten mindestens 0,3 pt für positive und 0,6 pt für negative Linien. Feinere Details können zulaufen, unvollständig erscheinen oder entfallen.
* **Druckdaten:** Druckdaten sind vollständig freigestellt, ohne Hintergrund und ohne Beschnitt anzulegen. Schriften, Logos und scharfkantige Konturen sollten als Vektorgrafiken vorliegen. Pixelgrafiken benötigen in finaler Ausgabegröße mindestens 300 dpi.
* **Farbwiedergabe:** Gedruckt wird digital in CMYK plus Weiß. Produktions-, material- und chargenbedingte Farbabweichungen sind möglich. Pantone- und HKS-Farben können nur angenähert und nicht farbverbindlich wiedergegeben werden.
* **Verbindliche Freigabe:** Produziert wird nach der freigegebenen Druckstandskizze. Inhalte, Schreibweisen, Maße, Positionen und Farben sind vor Freigabe zu prüfen und gelten anschließend als verbindlich bestätigt. Bildschirmdarstellungen sind nicht farbverbindlich.

For instructions and guidelines in English, see: https://www.druckdaten.net/en/

KORREKTURABZUG RX2113

Bitte beachten Sie unbedingt unsere Hinweise zur Veredelung und der Druckdatenerstellung*:
Please be sure to note our comments on the branding and instructions for creating print data*:
www.druckdaten.net/information

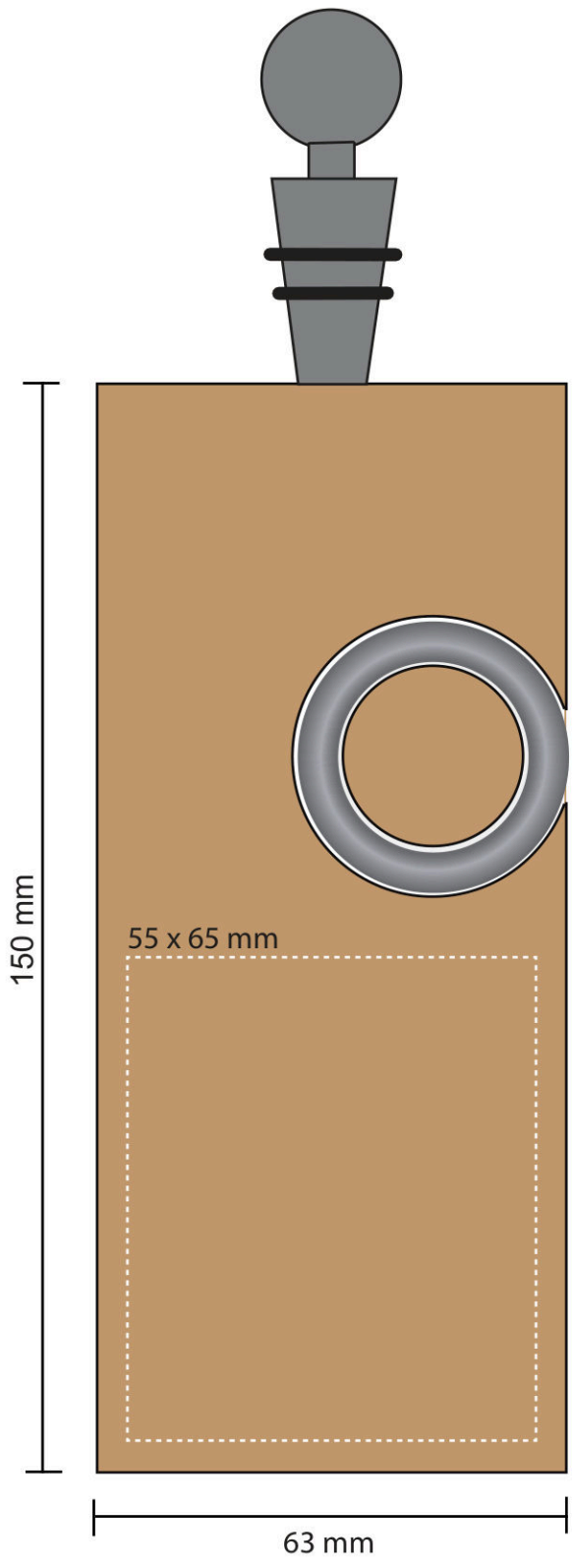

Abbildung ca. 1:1

Logogröße:

* Die Einhaltung der Vorgaben ermöglicht eine fehlerlose und zügige Produktion.
* **Mindestlinienstärke:** Freistehende Elemente, Schriften und Linien müssen mindestens 0,6 mm stark sein. Innerhalb geschlossener Farbflächen gelten mindestens 0,3 pt für positive und 0,6 pt für negative Linien. Feinere Details können zulaufen, unvollständig erscheinen oder entfallen.
* **Druckdaten:** Druckdaten sind vollständig freigestellt, ohne Hintergrund und ohne Beschnitt anzulegen. Schriften, Logos und scharfkantige Konturen sollten als Vektorgrafiken vorliegen. Pixelgrafiken benötigen in finaler Ausgabegröße mindestens 300 dpi.
* **Farbwiedergabe:** Gedruckt wird digital in CMYK plus Weiß. Produktions-, material- und chargenbedingte Farbabweichungen sind möglich. Pantone- und HKS-Farben können nur angenähert und nicht farbverbindlich wiedergegeben werden.
* **Verbindliche Freigabe:** Produziert wird nach der freigegebenen Druckstandskizze. Inhalte, Schreibweisen, Maße, Positionen und Farben sind vor Freigabe zu prüfen und gelten anschließend als verbindlich bestätigt. Bildschirmdarstellungen sind nicht farbverbindlich.

For instructions and guidelines in English, see: https://www.druckdaten.net/en/

KORREKTURABZUG RX2113

Bitte beachten Sie unbedingt unsere Hinweise zur Veredelung und der Druckdatenerstellung*:
Please be sure to note our comments on the branding and instructions for creating print data*:
www.druckdaten.net/information

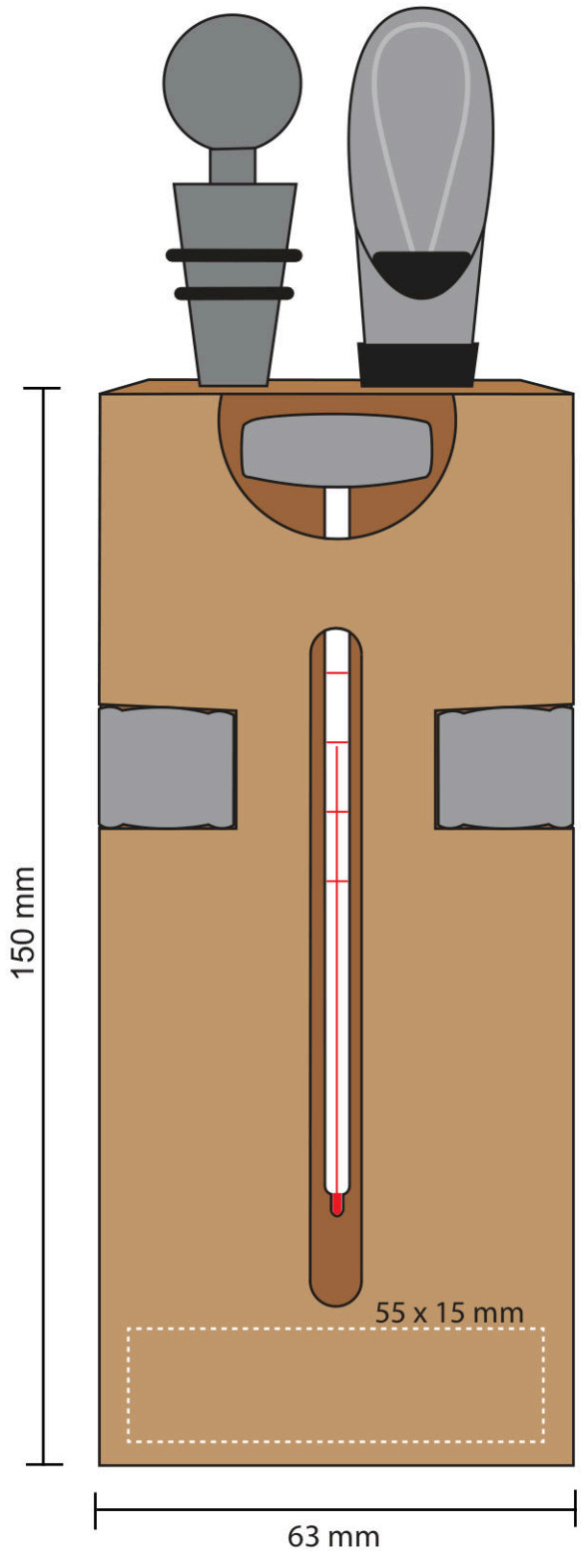

Abbildung ca. 1:1

Logogröße:

* Die Einhaltung der Vorgaben ermöglicht eine fehlerlose und zügige Produktion.
* **Mindestlinienstärke:** Freistehende Elemente, Schriften und Linien müssen mindestens 0,6 mm stark sein. Innerhalb geschlossener Farbflächen gelten mindestens 0,3 pt für positive und 0,6 pt für negative Linien. Feinere Details können zulaufen, unvollständig erscheinen oder entfallen.
* **Druckdaten:** Druckdaten sind vollständig freigestellt, ohne Hintergrund und ohne Beschnitt anzulegen. Schriften, Logos und scharfkantige Konturen sollten als Vektorgrafiken vorliegen. Pixelgrafiken benötigen in finaler Ausgabegröße mindestens 300 dpi.
* **Farbwiedergabe:** Gedruckt wird digital in CMYK plus Weiß. Produktions-, material- und chargenbedingte Farbabweichungen sind möglich. Pantone- und HKS-Farben können nur angenähert und nicht farbverbindlich wiedergegeben werden.
* **Verbindliche Freigabe:** Produziert wird nach der freigegebenen Druckstandskizze. Inhalte, Schreibweisen, Maße, Positionen und Farben sind vor Freigabe zu prüfen und gelten anschließend als verbindlich bestätigt. Bildschirmdarstellungen sind nicht farbverbindlich.

For instructions and guidelines in English, see: https://www.druckdaten.net/en/

KORREKTURABZUG RX2113

Bitte beachten Sie unbedingt unsere Hinweise zur Veredelung und der Druckdatenerstellung*:
Please be sure to note our comments on the branding and instructions for creating print data*:
www.druckdaten.net/information

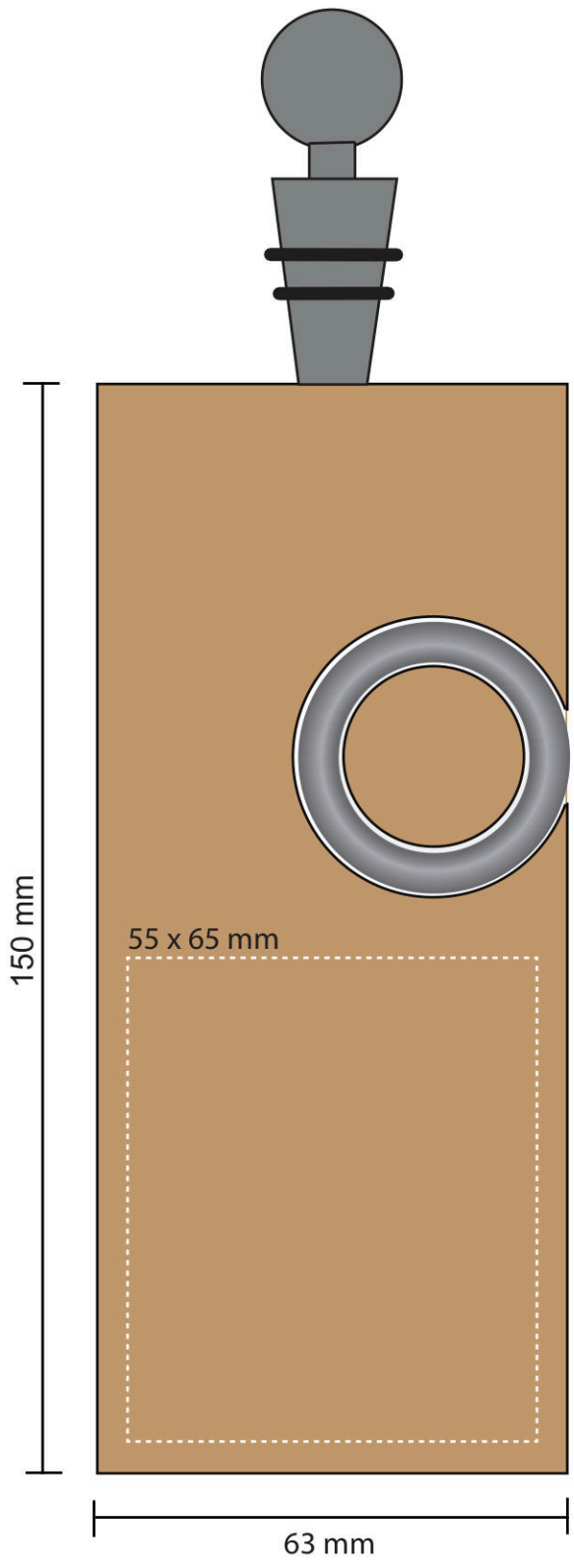

Abbildung ca. 1:1

Logogröße:

* Die Einhaltung der Vorgaben ermöglicht eine fehlerlose und zügige Produktion. Nach erfolgter Druckfreigabe gelten die Hinweise als zur Kenntnis genommen und wir haften insbesondere nicht für eventuelle inhaltliche Druckfehler.

* Compliance with the specifications enables correct and rapid production. After approval for printing, the instructions are deemed to have been taken note of and we are especially not liable for any printing errors in content.

KORREKTURABZUG RX2113

Bitte beachten Sie unbedingt unsere Hinweise zur Veredelung und der Druckdatenerstellung*:
Please be sure to note our comments on the branding and instructions for creating print data*:
www.druckdaten.net/information

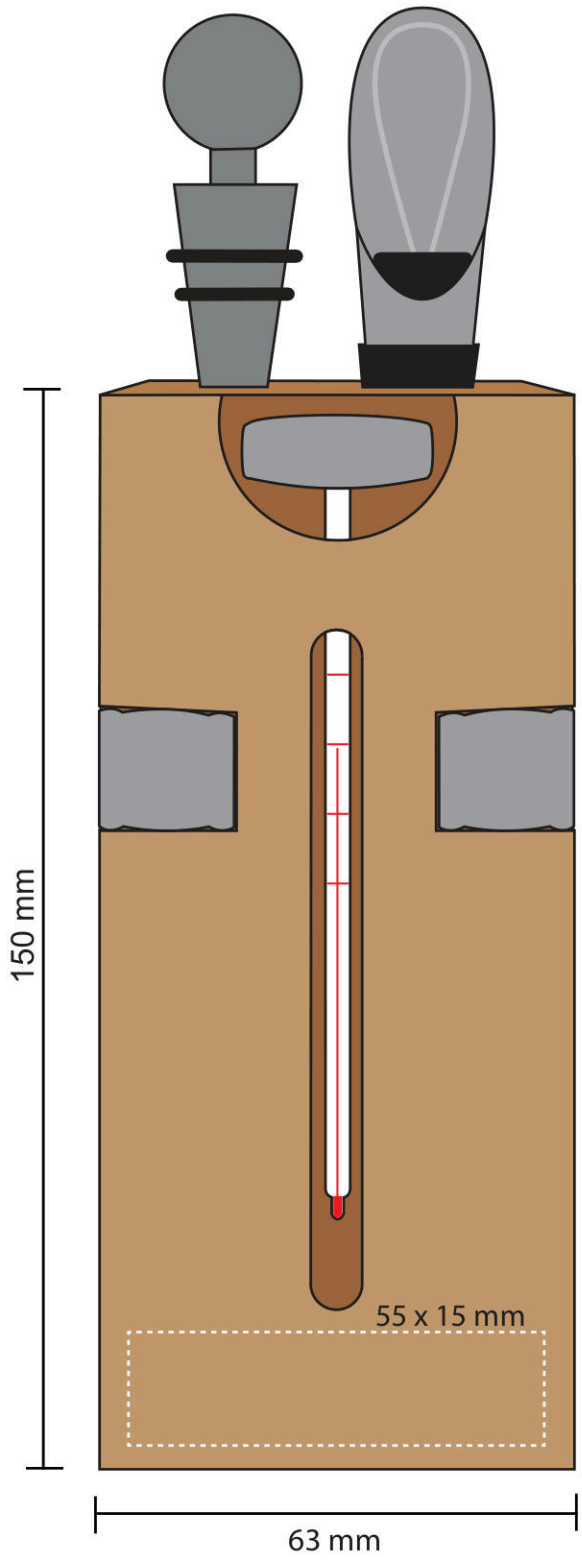

Abbildung ca. 1:1

Logogröße:

* Die Einhaltung der Vorgaben ermöglicht eine fehlerlose und zügige Produktion. Nach erfolgter Druckfreigabe gelten die Hinweise als zur Kenntnis genommen und wir haften insbesondere nicht für eventuelle inhaltliche Druckfehler.

* Compliance with the specifications enables correct and rapid production. After approval for printing, the instructions are deemed to have been taken note of and we are especially not liable for any printing errors in content.

KORREKTURABZUG RX2113

Bitte beachten Sie unbedingt unsere Hinweise zur Veredelung und der Druckdatenerstellung*:
Please be sure to note our comments on the branding and instructions for creating print data*:
www.druckdaten.net/information

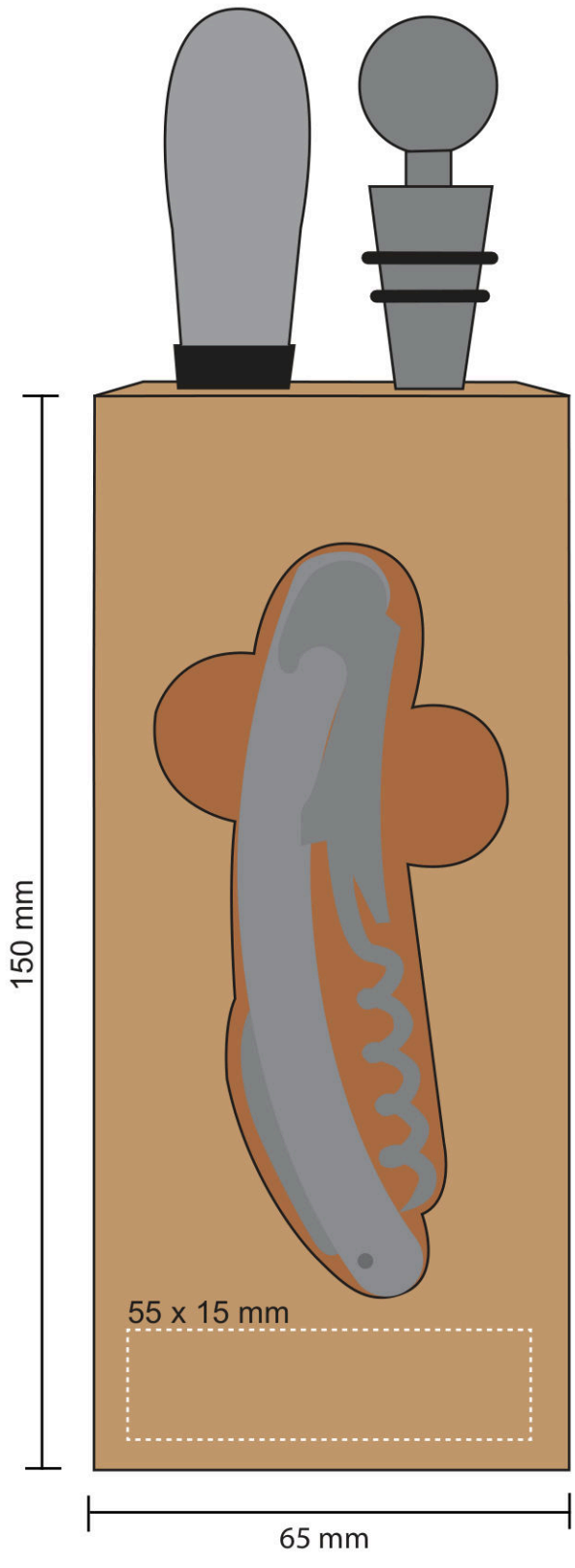

Abbildung ca. 1:1

Logogröße:

* Die Einhaltung der Vorgaben ermöglicht eine fehlerlose und zügige Produktion. Nach erfolgter Druckfreigabe gelten die Hinweise als zur Kenntnis genommen und wir haften insbesondere nicht für eventuelle inhaltliche Druckfehler.

* Compliance with the specifications enables correct and rapid production. After approval for printing, the instructions are deemed to have been taken note of and we are especially not liable for any printing errors in content.

KORREKTURABZUG RX2113

Bitte beachten Sie unbedingt unsere Hinweise zur Veredelung und der Druckdatenerstellung*:
Please be sure to note our comments on the branding and instructions for creating print data*:
www.druckdaten.net/information

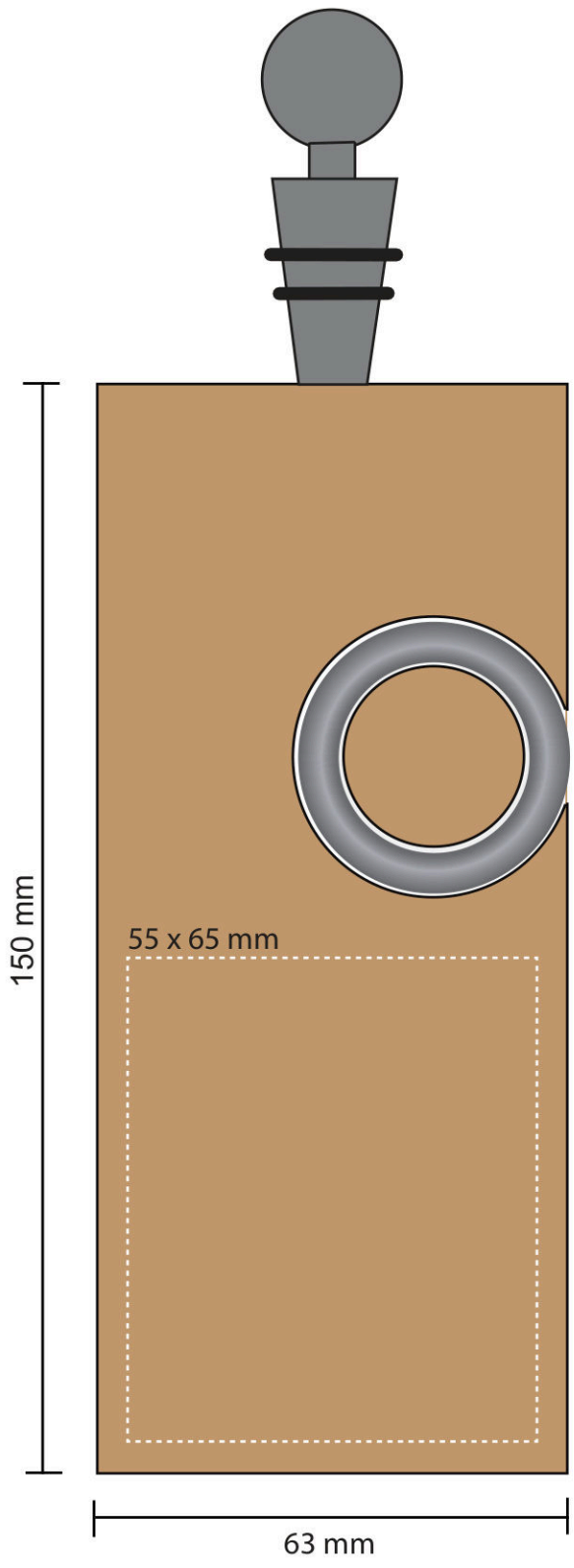

Abbildung ca. 1:1

Logogröße:

* Die Einhaltung der Vorgaben ermöglicht eine fehlerlose und zügige Produktion. Nach erfolgter Druckfreigabe gelten die Hinweise als zur Kenntnis genommen und wir haften insbesondere nicht für eventuelle inhaltliche Druckfehler.

* Compliance with the specifications enables correct and rapid production. After approval for printing, the instructions are deemed to have been taken note of and we are especially not liable for any printing errors in content.

KORREKTURABZUG RX2113

Bitte beachten Sie unbedingt unsere Hinweise zur Veredelung und der Druckdatenerstellung*:
Please be sure to note our comments on the branding and instructions for creating print data*:
www.druckdaten.net/information

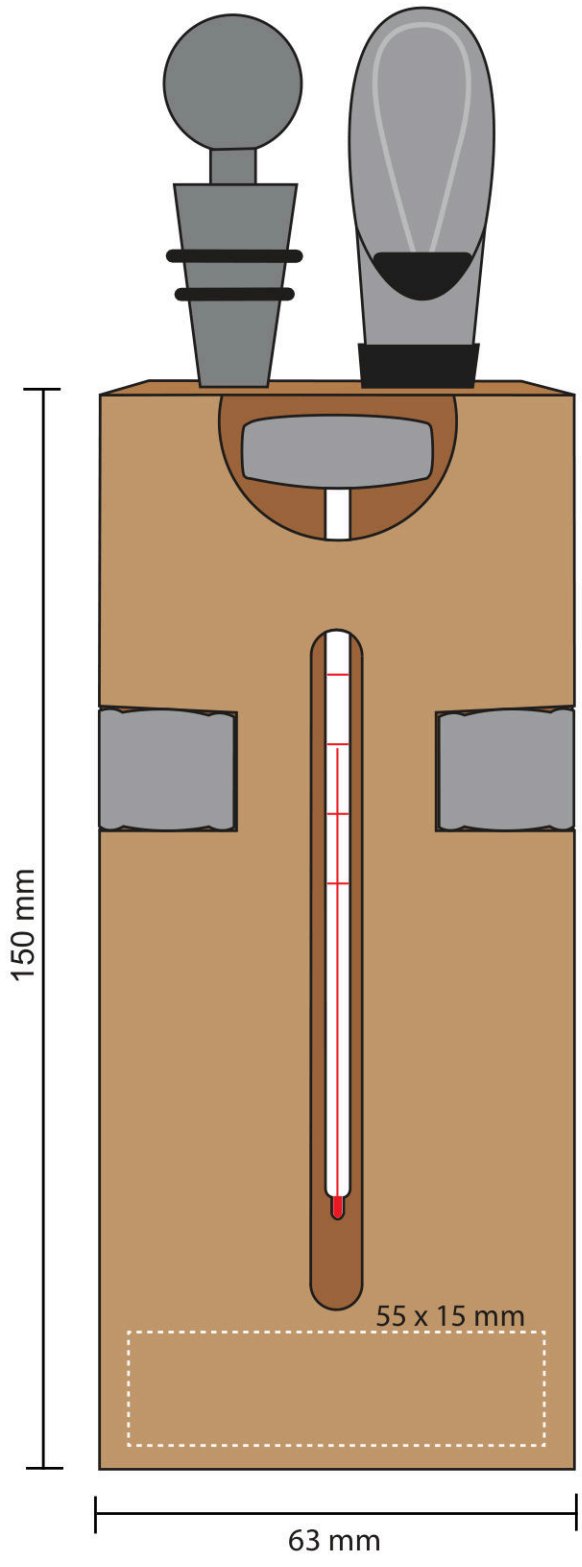

Abbildung ca. 1:1

Logogröße:

* Die Einhaltung der Vorgaben ermöglicht eine fehlerlose und zügige Produktion. Nach erfolgter Druckfreigabe gelten die Hinweise als zur Kenntnis genommen und wir haften insbesondere nicht für eventuelle inhaltliche Druckfehler.

* Compliance with the specifications enables correct and rapid production. After approval for printing, the instructions are deemed to have been taken note of and we are especially not liable for any printing errors in content.

KORREKTURABZUG RX2113

Bitte beachten Sie unbedingt unsere Hinweise zur Veredelung und der Druckdatenerstellung*:
Please be sure to note our comments on the branding and instructions for creating print data*:
www.druckdaten.net/information

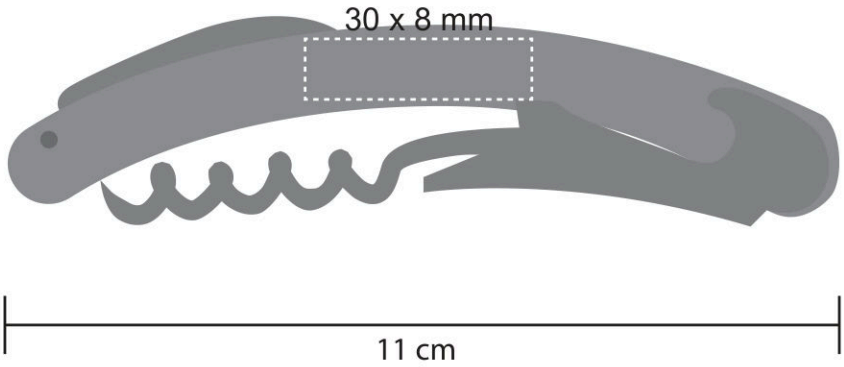

Abbildung ca. 1:1

Logogröße:

* Die Einhaltung der Vorgaben ermöglicht eine fehlerlose und zügige Produktion. Nach erfolgter Druckfreigabe gelten die Hinweise als zur Kenntnis genommen und wir haften insbesondere nicht für eventuelle inhaltliche Druckfehler.

* Compliance with the specifications enables correct and rapid production. After approval for printing, the instructions are deemed to have been taken note of and we are especially not liable for any printing errors in content.